Évier S4000

Cuve à droite

Eviers

Code: 4386 051

CARACTÉRISTIQUES

ÉVIERS PROFONDS	Acier de 1 mm d'épaisseur. Une épaisseur importante qui garantit une résistance maximale pour les éviers qui ne connaissent pas les signes du temps.
VIDANGE 3,5" BASKET	La vidange est équipé d'une grande bonde de 3,5", avec un bouchon à panier pratique qui empêche les parties solides de s'écouler dans le drain.
PÉRIMÈTRE TROP COMPLET	Le trop plein est un dispositif de sécurité toujours présent sur les éviers Foster qui empêche l'eau de déborder de la cuve en cas d'oubli. La solution du vidange périmétrique améliore l'esthétique grâce à sa forme carrée et essentielle.
CUVE À RAYON ÉTROIT	Des cuves aux formes carrées au design moderne et à la capacité accrue. Pour une esthétique minimaliste combinée à un maximum de commodité.
CUVE PROFONDE	Des cuves qui atteignent une profondeur importante, plus de 20 cm, grâce à la technologie de production avancée, qui offrent une grande capacité et une grande commodité dans toutes les opérations de lavage.

DÉTAILS

Finition	Brossée Foster
Matériau	Acier inoxydable AISI 304

Bord d'installation	A fleur | FTS
Textures	Brossée Foster
Base	60 cm
Dimensions	873x513 mm
Équipement standard	Crochets de fixation, joint, vidange, trop-plein et siphon, Emballage en boîte
Trous mitigeur	1 trou en standard
Trou d'encastrement	860x500 mm
Égouttoir	Oui
Mesure cuve	450x400mm
Numéro cuves	1 cuve
Vidange	Vidange de 3,5

DESSINS TECHNIQUES

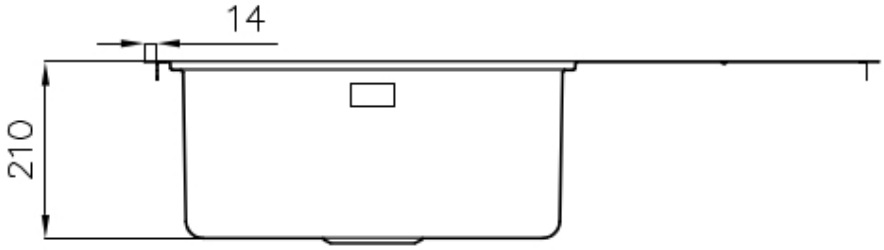
14
210

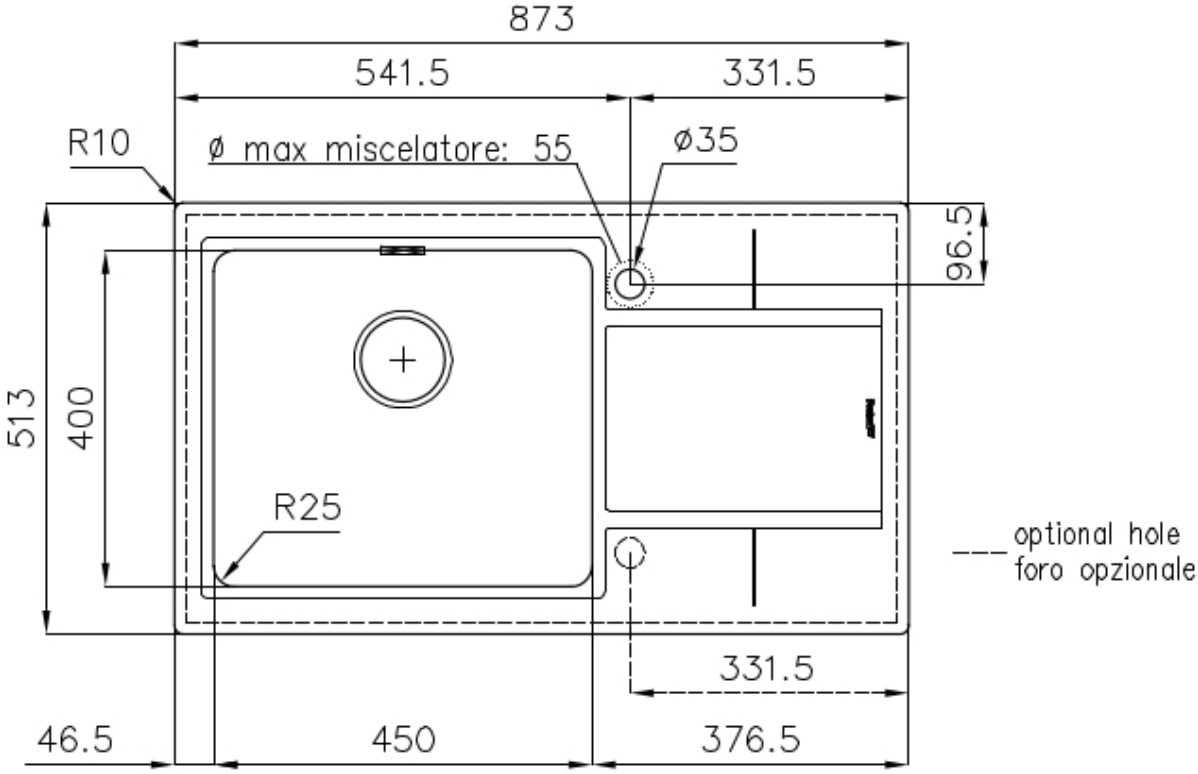
873
541.5
331.5
R10
ø max miscelatore: 55
ø35
96.5
513
400
R25
optional hole
foro opzionale
331.5
46.5
450
376.5

Lavello S4000 cod. 4386/05*

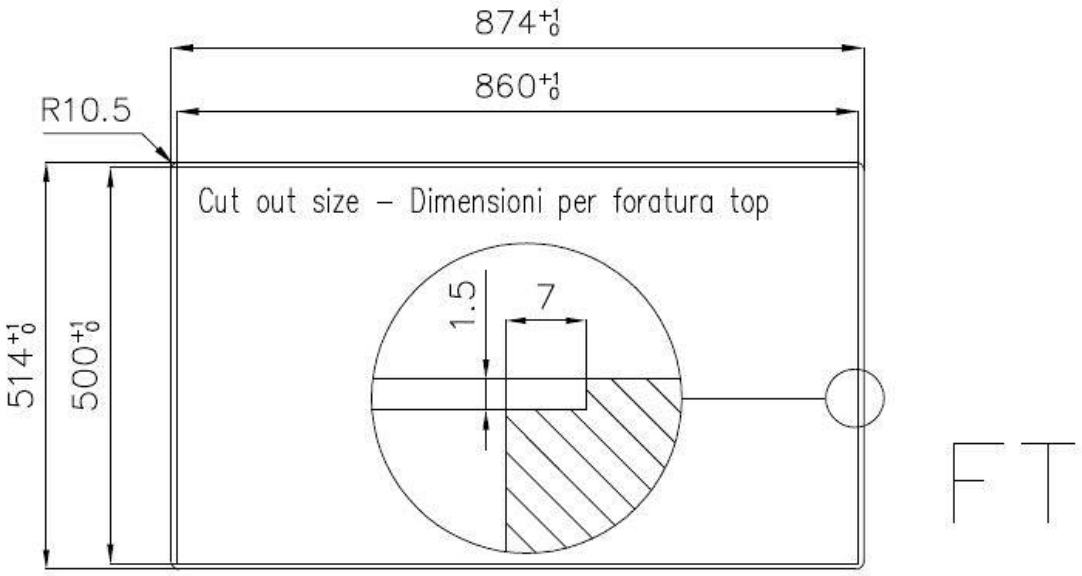

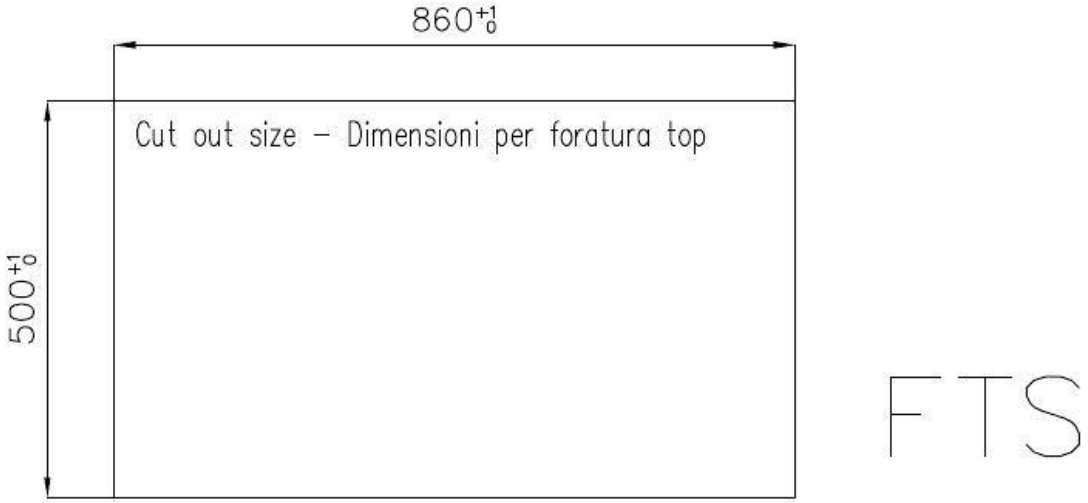

GALERIE

ACCESSOIRES OPTIONNELS

Cuvette blanche
8153 100

Grille porte-assiettes inox
8100 154

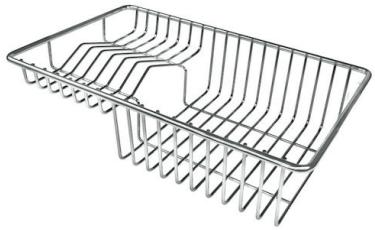

Panier à vaisselle inox
8100 303
* uniquement en combinaison avec l'accessoire 8644 101

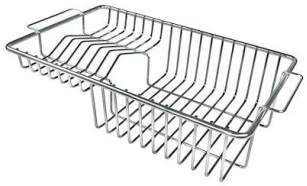

Panier à vaisselle inox
8100 201

Panier en acier inoxydable
8612 000

Passoire en acier inoxydable
8154 000

Planche de découpe en HPDE
8657 001

Planche de découpe en verre
8631 300

Planche de découpe Twin in HDPE
8644 101

Cuvette perforée en acier inoxydable

8151 000

* uniquement en combinaison avec l'accessoire 8644 101

Kit râpes avec anneau de support et cuvette

8159 101

* uniquement en combinaison avec l'accessoire 8644 101

LES APPARIEMENTS RECOMMANDÉS

Mitigeur Camillo

8467 000

Mitigeur Play

8487 000